Grundriss M 1:200

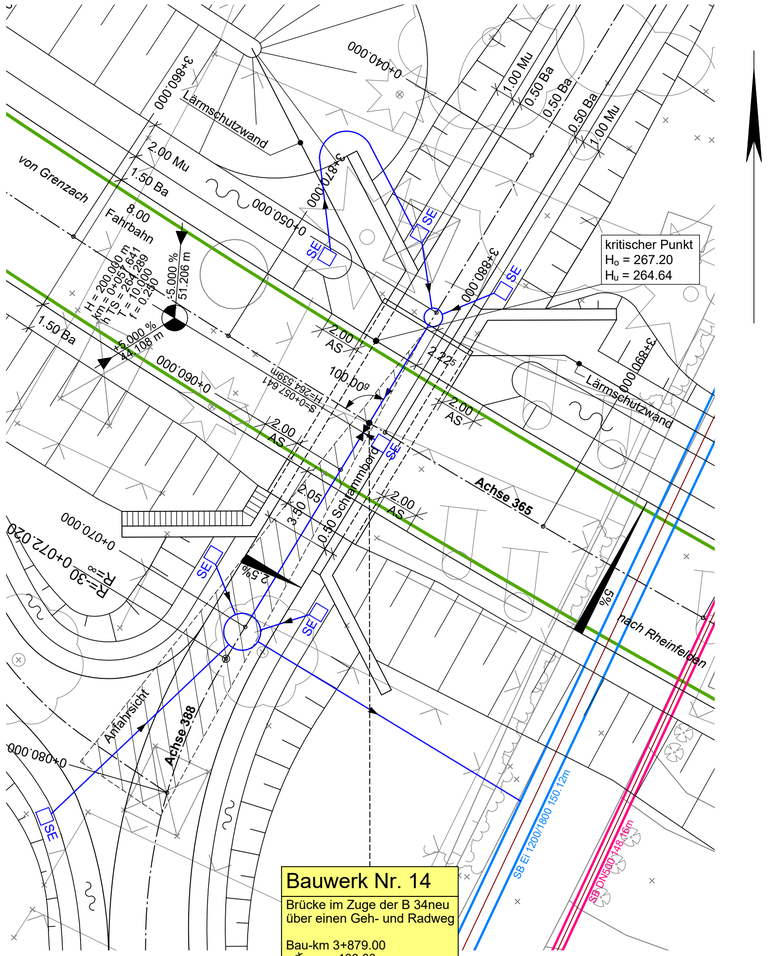

Bauwerk Nr. 14

Brücke im Zuge der B 34neu über einen Geh- und Radweg

Bau-km 3+879.00
∢ = 100,00 g
Lw = 4,00m
Lh = 2,50m
KH = 0,50m
NBr . = 11,60m
Br.Kl. 60/30

Querschnitt M 1:100

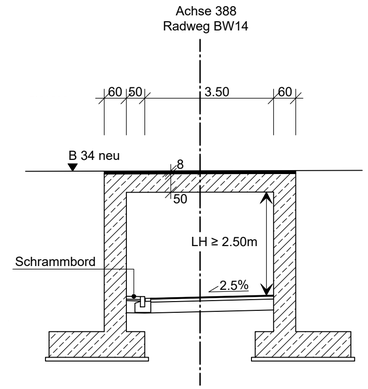

Längsschnitt M 1:100

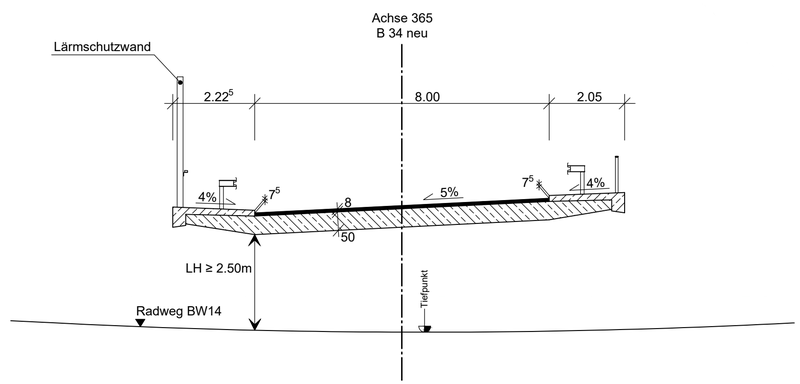

Aufgestellt:
79761 Waldshut-Tiengen, den 31.03.2020

1834	1834_Verkehr.dwg / v_U10-2_B6.pdf	0,31m²

planungsbüro + vermessungsbüro
ernst kaiser
daimlerstraße 15
79761 waldshut-tiengen
tel. 0 77 41 / 92 11 - 0
fax 0 77 41 / 92 11 - 22
mail info@k-plan.de
www.k-plan.de
geoinformatik
straße und verkehr
wasserwirtschaft
und umwelt
beratung
projektsteuerung
planung
bauüberwachung
sigeko
kaiser

Straßenbauverwaltung Baden - Württemberg

Nr.	Art der Änderung	Datum	Name

SAP - Projekt - Nummer			Straßenplan Nr.
Amt	Straße	Typ	
V. 2330.	B0034	. N02	10 02 06

	von Netzknoten	nach Netzknoten	Station
Anfangsstation	8411001.	8412001.	.0550
Endstation	8412002.	8412003.	.1450

Straßenbauverwaltung Baden-Württemberg

Straße: **Bundesstraße 34**
Nächster Ort: **Grenzach-Wyhlen**

Unterlage 10.2
Blatt Nr. 6

	Datum	Name
bearbeitet	März 2020	ek / ds
gezeichnet	März 2020	md / CAD
geprüft	März 2020	ek

Neubau der Umgehungsstraße Grenzach-Wyhlen im Zuge der B 34 BA II Umgehung Wyhlen

PLANFESTSTELLUNG

Ingenieurbauwerke
BW14 Brücke i.Z. der B 34 über einen Geh- und Radweg
Maßstab: 1: 200, 100

Aufgestellt:
Bad Säckingen, den 31.03.2020
RP Freiburg, Abteilung 4 Straßenwesen und Verkehr
Dienstsitz Bad Säckingen, Ref. 47.3

gez. Gassenmeier