Draufsicht Teilbauwerk 1 und Teilbauwerk 2 (1:200)

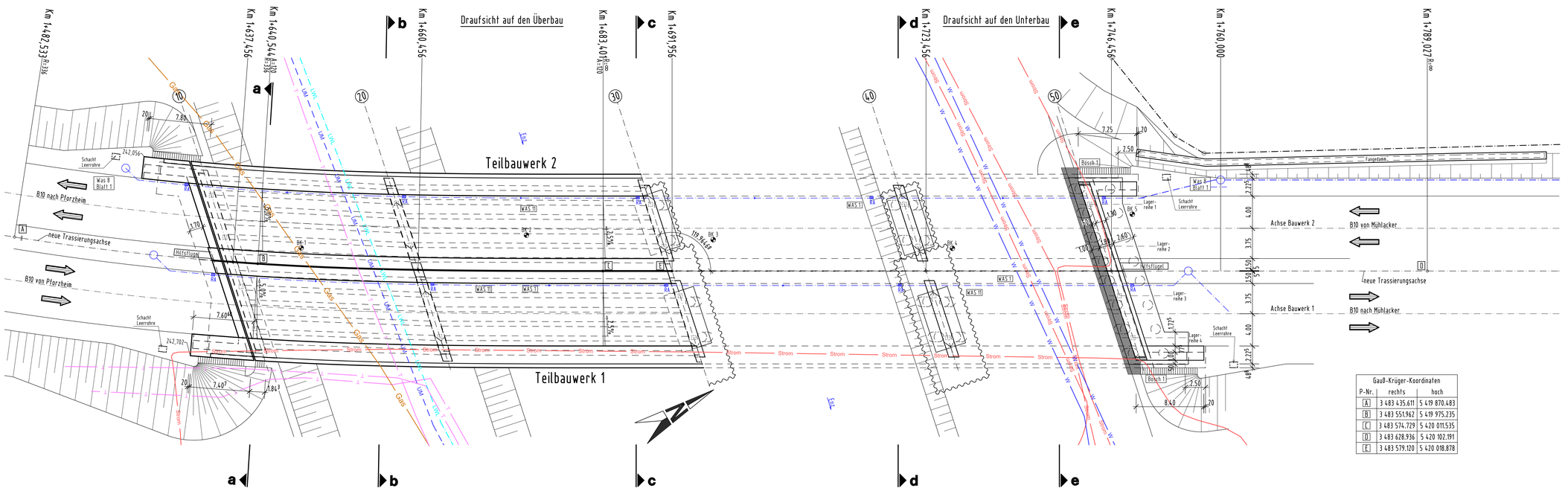

Gauß-Krüger-Koordinaten		
P-Nr.	rechts	hoch
A	3 483 435.611	5 419 870.483
B	3 483 551.962	5 419 975.235
C	3 483 574.729	5 420 011.535
D	3 483 628.936	5 420 102.191
E	3 483 579.120	5 420 018.878

Setzung

wahrscheinliche Setzung G_{set} (DIN EN 1990)

$d_{set,k,m}$ = 1,0 cm je Stützung in ungünstiger Kombination ("zick-zack-förmig") im Grenzzustand der Gebrauchstauglichkeit (GZG)

mögliche Setzung G_{set} (DIN EN 1990)

$d_{set,k,m}$ = 2,0 cm je Stützung in ungünstiger Kombination ("zick-zack-förmig") im Grenzzustand der Tragfähigkeit (GZT)

Anordnung Messpunkte gemäß Mess 1 Blatt1, Mess 2

Die erforderlichen Leitungsumlegungen (z.B. Gas) werden vor Beginn der Baumaßnahme durchgeführt.

Alle sichtbaren Kanten mit einem Winkel < 120° sind durch Dreikantleisten (1,5x1,5cm) zu brechen. Kappenoberflächen mit Besenstrich (Rosshaar) vers.
Sichtflächenschalung = dreiseitig gehobelte Bretter gleichen Querschnitts (10-12cm) mit profilierten Seiten (Nut und Feder)
Schalungsverlauf Pfeiler = horizontal
Schalungsverlauf Widerlager = horizontal
Schalungsstruktur Gesimskappe = horizontal
Schalungsstruktur Überbau = glatt
Kappen, Geländer, Schutzeinrichtungen, Flügel- und Stahlbetonteile Überbau sowie Stahlverbundträger werden parallel zur Achse B 10 hergestellt.

Höhenbezug: NHN - System

Bodenkennwerte / geotechnische Bemessungswerte

Bodenkennwerte siehe Baugrundbeurteilung und Gründungsberatung Büro Dr. Orth vom 27.01.2017

Bodenart	γ_k/γ'_k	φ'_k	c'	δ	$E_{S,k}$ *)	$q_{s,k}$ **)	$q_{b,k}$ ***)
	kN/m³	[°]	kN/m²	-	MN/m²	kN/m²	kN/m²
Auffüllungen	17-21 / 8,5-11,5	26-30	0		4-50	/	/
quatäre Ablagerungen aus Schluff und Ton	8,5	25-28	0		2-6	/	/
quatäre Ablagerungen aus Kies und Sand	18-20 / 10-12	30-33	0		40-100	/	/
Sandstein	26-27	45	0		4000-15000	500	10.000
Tonzwischenlagen im Buntsandstein	19 / 9,5	25-28	0		10-16	60	1200

*) $E_{S,k}$ = charakteristischer Wert Steifemodul
**) $q_{s,k}$ = charakteristischer Wert Pfahlmantelreibung
***) $q_{b,k}$ = charakteristischer Wert Pfahlspitzendruck (s/D = 0,1)

Baustoffangaben

Bauteil	Beton	Expositionsklassen Feuchtigkeitsklasse	Entwicklung der Beton-festigkeit	Baustahl	Betonstahl	Spannstahl
Kappen einschl. Endschürze	C 25/30 LP	XC4, XD3, XF4, WA	r ≤ 0,3 **)		B 500 B	
Überbau (Ortbeton)	C 35/45	XC4, XD1, XF2, WA	r ≤ 0,3 **)		B 500 B	
Überbau (Fertigteil)	C 35/45	XC4, XD1, XF2, WA	r ≤ 0,3 **)		B 500 B	
Lagersockel	C 35/45	XC4, XF2, XD1, WA	r ≤ 0,3 **)		B 500 B	
Unterbauten	C 30/37	XC4, XD2, XF2, XA1, WA	r ≤ 0,3 **)		B 500 B	
Fundamente Unterbauten	C 30/37	XC2, XD2, XA1, XF2, WA	r ≤ 0,3 **)		B 500 B	
Fundamente Hilfsflügel	C 30/37	XC2, XD2, XF2, XA1, WA	r ≤ 0,3 **)		B 500 B	
Hilfsflügel	C 30/37	XC4, XD2, XF2, XA1, WA	r ≤ 0,3 **)		B 500 B	
Bohrpfähle	C 30/37	XC2, XD2, XF2, XA1, WA	r ≤ 0,3 **)		B 500 B	
UW-Beton	C 20/25	XC2, XA1			B 500 B	
Sauberkeitsschicht	C 12/15	X0, WF			B 500 B	
Überbau (Stahl)				S 355 J2+N		
Vorspannung		-längs- *)		-quer- *)		
Kappen, Gesims	Mindestluftporengehalt nach ZTV-ING 3-1, Tab 3.1.1 max. w/z-Wert 0,50 nach ZTV-ING 3-1					

*) Nichtzutreffendes streichen **) $f_{ct,eff} \leq 50\% f_{ctm}$

Bauwerksdaten

Bauart:	~~Stahlbeton~~ ~~Spannbeton~~ ~~Stahl~~ Verbund *)
Einwirkung Verkehrslast	DIN EN 1991-2 Lastmodell LM 1
Verkehrskategorie **) DIN EN 1991-2	1
Verkehrsart **) DIN EN 1992-2/NA	große Entfernung
Klasse Anprallast Fahrzeugrückhalte-systeme **) DIN EN 1991-2	B
Militärlastenklasse STANAG	50/50 - 100
Bewert der Oberflächenrauhigkeit Φ_{Fbt}	1,2
Erdbebenzone gemäß DIN 4149	0
Einzelstützweiten (↔)	(m) 23,00/31,50/31,50/23,00
Gesamtlänge zw. Endauflagern (↔)	(m) 109,00
Lichte Weite zw. Widerlagern (⊥⊥)	(m) 20,45/28,72/28,76/20,78
Kleinste lichte Höhe	(m)
Kreuzungswinkel	(gon) 119,9644
Breite zwischen Geländer	(m) 22,46
Brückenfläche	(m²) BW 2 ca. 1190/ BW 1 ca. 1190

*) Nichtzutreffendes streichen **) Zutreffendes auswählen

Geltende Richtzeichnungen - des BMVI

Abs 3 Abs 4 Bosch 1 Dicht 3 Dicht 9 Flü 1 Fug 1 Fug 3 Fug 6 Gel 3 Gel 10 Gel 12 Jahr 1 Kap 1 Kap 3 Lag 6 LS 1 Mess 1 Übe 1 Ves 1 Was 0 Was 1 Was 5 Was 6 Was 7 Was 8 Was 11 Was 13 Zug 3

ENDGÜLTIGE ABMESSUNGEN NACH STATISCHEN, KONSTRUKTIVEN UND WIRTSCHAFTLICHEN ERFORDERNISSEN

Ausschreibungsplanung

Harrer Ingenieure
Beratende Ingenieure VBI nach Handwerk-Franke-Str.14b 76133 Karlsruhe
Karlsruhe, den

Hoch- und Ingenieurbau Verkehrswasserbau Industrie- und Gewerbebau Generalplanung Sonderfunktionsträger
E-mail: mail@harrer-ing.net Tel. 0721/1819-0
http://www.harrer-ing.de Fax. 0721/1819-2190

Beratung Planung Projektmanagement

Projekt-Nr.	2015/180		
		Datum	Zeichen
Bearb.:		14.08.17	Kaliskaridis
Gez.:		14.08.17	Buchleither
Gepr.:		14.08.17	Krämer
Geändert	Datum	Gez.	Gepr.
a			
b			
c			
d			

Straßenbauverwaltung Baden-Württemberg

Straßenklasse und Nr.: Bundesstraße B 10
Streckenbezeichnung: Pforzheim - Mühlacker
Gemarkung: Niefern

Unterlage:
Blatt - Nr.: 101
Projekt - Nr.:

Baumaßnahme/Bauwerk

B 10 Enzbrücke bei Niefern

	Datum	Zeichen
Bearb.:		
Gez.:		
Gepr.:		

ASB-Nr.: 7018-702

Plandarstellung:
Draufsicht, Bauwerksdaten Längsschnitte, Ansicht

Bauwerksplan
Maßstab: 1: 200

Aufgestellt
Karlsruhe, den 18.08.20
Regierungspräsidium Karlsruhe
Abt. IV - Straßenwesen und Verkehr
Referat 43 - Ingenieurbau gez. Goos

Legende

Neubau	Gasleitung
Bestand (Verbleib)	Stromleitung
Entwässerung	Wasserleitung
	Telekom

Lagerschema (1:250)

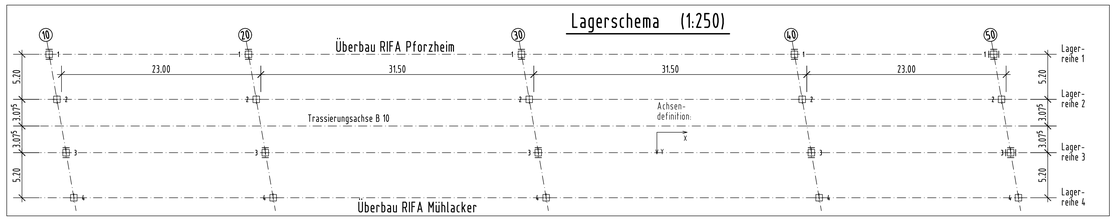

Längsschnitt in Achse Teilbauwerk 2 (1:200)

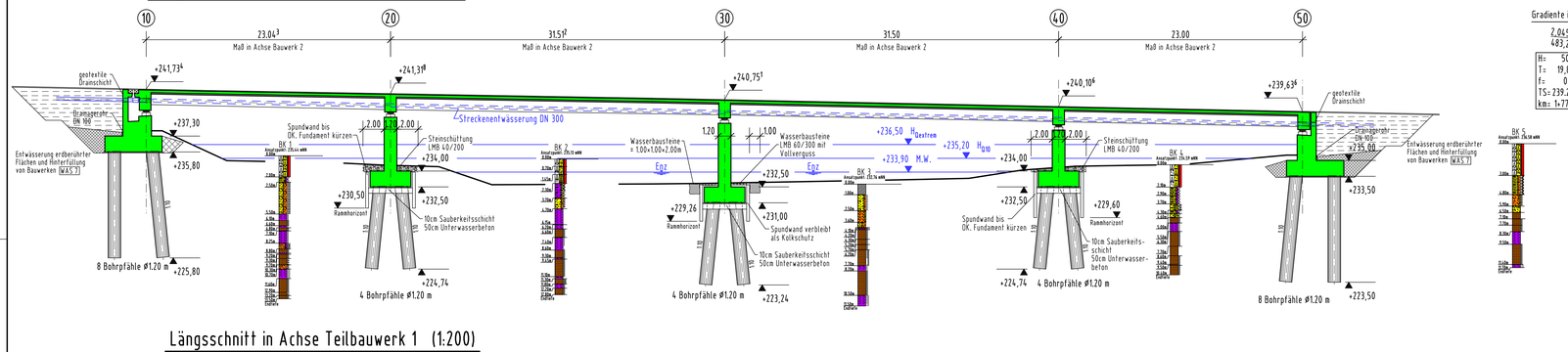

Längsschnitt in Achse Teilbauwerk 1 (1:200)

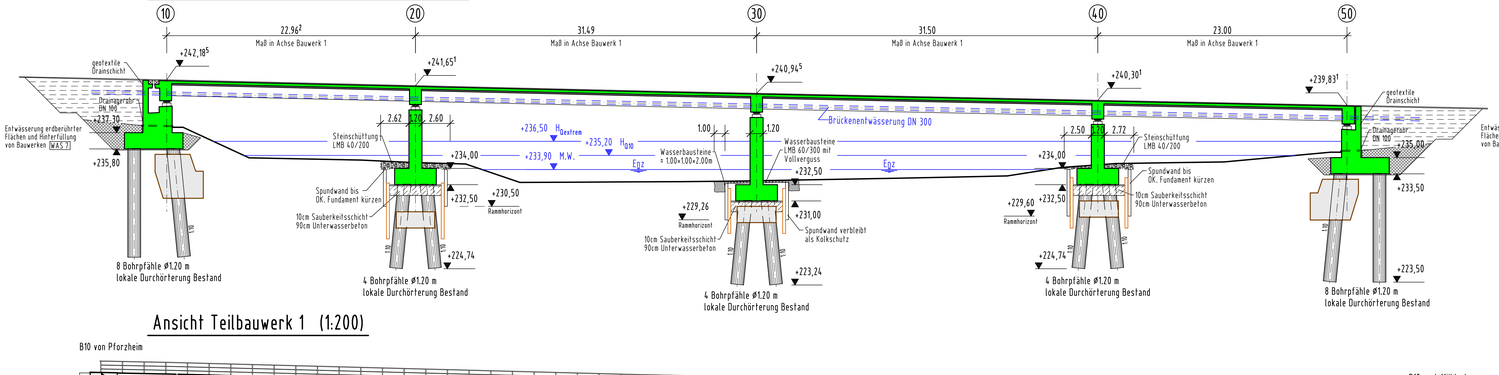

Ansicht Teilbauwerk 1 (1:200)

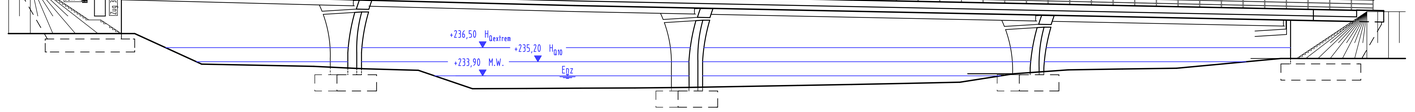

Gradiente in Trassierungsachse

2,045% 483,21 m | 1,75% 54,00 m

H= 5000 m
T= 19,892 m
f= 0,04 m
TS= 239,208 m
km= 1+772,109

Zugehörige Pläne

101	Draufsicht, Bauwerksdaten, Längsschnitte, Ansicht
102	Querschnitte
103	Details
104	Korrosionsschutzplan
105	Bauzustände Teil 1
106	Bauzustände Teil 2
107	Querschnitte Verbau
108	Abbruchplan Teil 1
109	Abbruchplan Teil 2
110	Spundwand mit Kopfbalken/Fangedamm

Lagertabelle

Lagerkräfte und Lagerbewegungen sowie Bewegungen an den Fahrbahnübergängen für die Grundkombination nach DIN EN 1990/NA Anhang NA.E

Symbol für Bewegungsrichtung, Lagerungsart/Typ nach DIN EN 1337-1

Achse	10	20	30	40	50
Reihe 1					
2					
3					
4					

Lagerkräfte

Vertikalkräfte in [MN] im Grenzzustand der Tragfähigkeit (GZT)

max. N_{Sd}	1	3,20	7,90	8,70	8,00	3,20
	2	3,10	7,80	8,50	8,00	3,10
	3	3,20	7,90	8,70	8,00	3,20
	4	3,10	7,80	8,50	8,00	3,10
min. N_{Sd}	1	0,90	3,50	3,90	3,50	1,00
	2	0,90	3,60	4,00	3,60	1,10
	3	0,90	3,50	3,90	3,50	1,00
	4	0,90	3,60	4,00	3,60	1,10

Horizontalkräfte in [MN] im Grenzzustand der Tragfähigkeit (GZT)

max. $\{V_{x,Sd}\}$	(R1/R2)	ø	ø	ø	ø	2,0
max. $\{V_{y,Sd}\}$	R1	0,12	0,3	0,3	0,3	0,1

charakteristische Vertikalkräfte in [MN] im Grenzzustand der Gebrauchstauglichkeit (GZG)

ständige Einwirkung max. N_{Sk}	1	2,35	5,85	6,30	6,00	2,40
	2	2,20	5,70	6,20	5,80	2,25
	3	2,35	5,85	6,30	6,00	2,40
	4	2,20	5,70	6,20	5,80	2,25

Lagerbewegungen

Verschiebungen in [mm] im Grenzzustand der Tragfähigkeit (GZT)

max. $\{V_{xd}\}$		80,00/-63,00	55,00/-46,00	34,50/-30,00	18,00	ø
max. $\{V_{yd}\}$		3,50/-4,00	3,80/-2,50	3,75/-3,00	3,60	3,60

Verdrehung in [mrad] im Grenzzustand der Tragfähigkeit (GZT)

max. $\{\alpha_{xd}\}$		3,00	2,50	2,50	2,40	3,00
max. $\{\alpha_{yd}\}$		7,50	8,00	7,00	7,00	7,50

Verschiebungen + Bewegungen am Fahrbahnübergang in [mm] im Grenzzustand der Tragfähigkeit (GZT)

max. Δ $\{V_{xd}\}$			75,00	53,00	32,00	17,50	ø
max. Δ $\{V_{yd}\}$			5,40	3,70	3,72	3,50	3,50

Bei Bewegungen sind die Bewegungszuschläge sowie die Mindestbewegungen nach DIN EN 1337-1 nicht berücksichtigt.
Formelzeichen und Symbole gemäß DIN EN 1337-1. Lokale Koordinaten der Lager sind anzupassen.
*) Bei Verformungslagern: ohne Berücksichtigung von Rückstellkräften.
bei Gleitlagern: ohne Berücksichtigung der Lagerreibung